Rozdzielnice oddziałowe
1:10

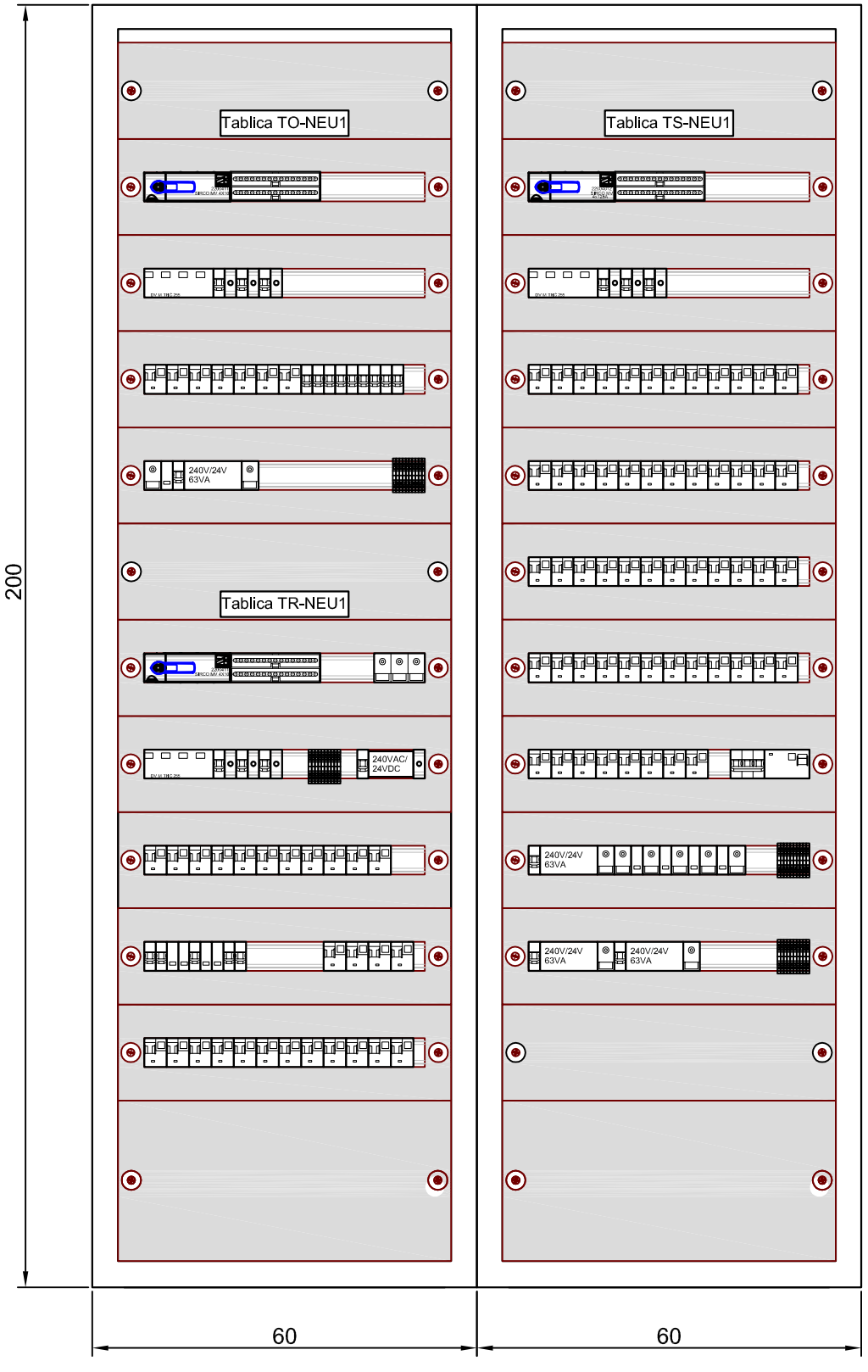

Uwagi:

1. Istniejące tablice w szachcie należy zdemontować. W szachcie należy odnowić tynki i pokryć farbą niepowodującą zapylenia.

2. Montaż tablic wykonać z zastosowaniem wsporników mocowanych do podłoża i ścian, a istniejące tablice zabudować w istniejącej wnęce szachtu.

3. Wyposażyć tablice zgodnie z schematem ideowym przedstawionym na osobnym rysunku.

4. Dostęp do przewodów montowanych na drabinkach będzie możliwy poprzez zdejmowalne maskownice oraz wnękę z boku rozdzielnicy.

5. Wszystkie tablice i rozdzielnice stosować jednego producenta.

6. Rozdzielnice o wym. 2000x600x250mm (WxSxG) dostarczyć bez ściany tylnej.

Widok szachtu elektrycznego
1:20

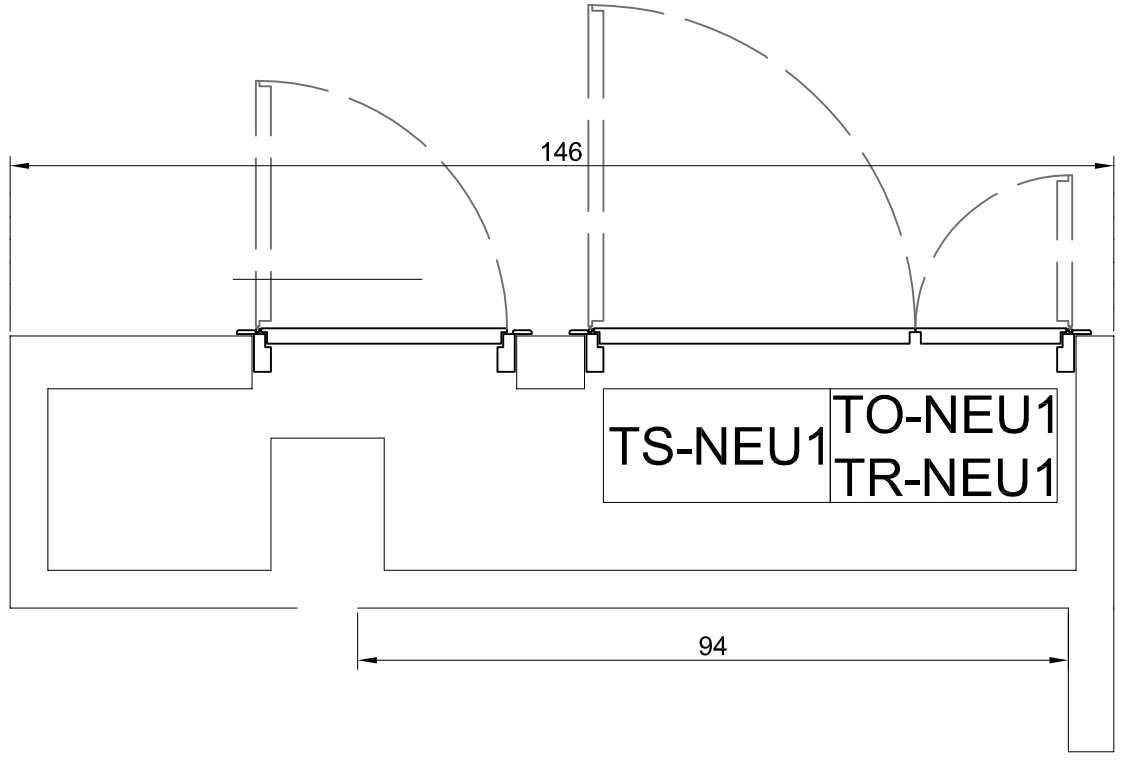

420 x 297

OCHRONA PRZECIWPORAŻENIOWA
SZYBKIE, SAMOCZYNNE WYŁĄCZENIE ZASILANIA
W UKŁADZIE SIECIOWYM TN-C-S

WAW
BIURO PROJEKTOWANIA I REALIZACJI ARCHITEKTURY
UL. CYGANKA 7 87-800 WŁOCŁAWEK

Obiekt	Przebudowa o/neurologii 16-400 Suwałki, ul. Szpitalna 60	FUNKCJA	NAZWISKO	DATA	NR UPRAWNIEŃ	PODPIS
Inwestor	Szpital Wojewódzki im. dr Ludwika Rydygiera w Suwałkach ul. Szpitalna 60, 16-400 Suwałki	Projektował	inż. T.Pobłocki	11.2017	182/Gd/99	
		Opracował	J.Jaroszewicz	11.2017		
		Sprawdził	mgr inż. A.Gwizdała	11.2017	63/Gd/2002	

Podziałka 1:10	Opracowanie	Projekt wykonawczy instalacji elektrycznych	Nr proj.
Format -	Tytuł rys.	Rozdzielnica TS-..,TO-..,TR-.. Widok i wyposażenie	Nr rys. EL3-004